Control box / Tableau électrique / Schedda elettronica
Schaltkasten / Caja de mando electrónica /Caixa de comando

8 707 207 194 0 / 8 707 207 196 0 / 8 707 207 197 0
8 707 207 198 0 / 8 707 207 204 0 / 8 707 207 205 0

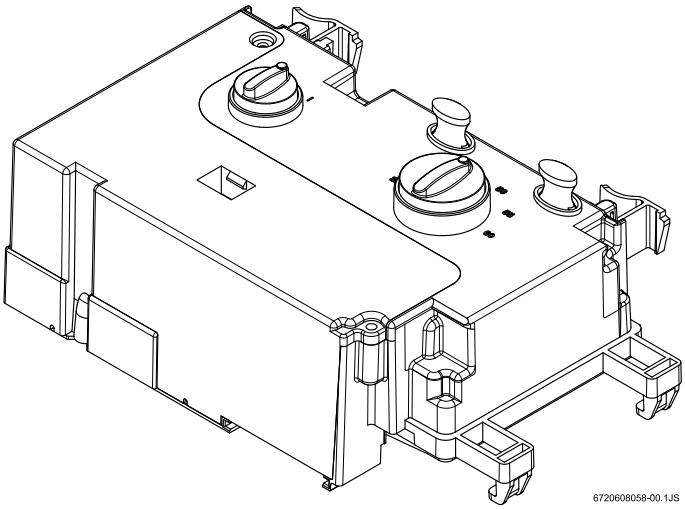

6 720 608 058 (06.03) JS

English

1 Control box

Once control box replaced, it must be selected the gas type for which the appliance will work with.

GPL

- Set temperature regulator to 40°C (pos. 2).
- Press the burner state key and set the main switch to position I.
- Keep burner state key pressed until reset button flashes.

Natural Gas

- Set temperature regulator to 35°C (pos. 1).
- Press the burner state key and set the main switch to position I.
- Keep burner state key pressed until reset button flashes.

Français

1 Tableau électrique

Après avoir substitué le boitier de commande, le type de gaz avec lequel l'appareil va travailler doit être selectionné.

Butane/Propane

- Placer le sélecteur de température en position 40°C (pos. 2).
- Appuyer sur la touche état du brûleur, et tout en la maintenant enfoncée, placer l'interrupteur principal sur la position 1.
- Maintenir enfoncée la touche d'état du brûleur jusqu'à ce que la touche de remise en service clignote.

Gaz Naturel

- Placer le sélecteur de température en position 35°C (pos. 1).
- Appuyer sur la touche état du brûleur, et tout en la maintenant enfoncée, placer l'interrupteur principal sur la position 1.
- Maintenir enfoncée la touche d'état du brûleur jusqu'à ce que la touche de remise en service clignote.

Italiano

1 Schedda elettronica

Una volta che la schedda elettronica sostituita, esso deve essere selezionata il tipo del gas per cui l'apparecchio funzionerà con.

Gas GPL

- Posizionare il selettore di temperatura in posizione 2 (posizione 40 nel quadro comandi).
- Mantener premuta la spia luminosa di "Bruciatore acceso" , fungente da tasto di "Servizio tecnico", e ruotare l'interruttore principale in posizione I.
- Mantener ulteriormente premuta la spia luminosa succitata fino a che il tasto di riarmo inizia a lampeggiare.

Gas Metano

- Posizionare il selettore di temperatura in posizione 1 (posizione 35 nel quadro comandi).
- Mantener premuta la spia luminosa di "Bruciatore acceso" , fungente da tasto di "Servizio tecnico", e ruotare l'interruttore principale in posizione I.
- Mantener ulteriormente premuta la spia luminosa succitata fino a che il tasto di riarmo inizia a lampeggiare.

Deutsch

1 Schaltkasten

Wenn der Schaltkasten ersetzt wird, muss der Gas Typ mit dem das Geraet arbeiten wird, gewaehlt werden.

Flüssigas

- Die Temperatur Waehler auf 40°C legen (Pos. 2).
- Die Anzeigetaste vom Brenner druecken und den Hauptschalter auf position I legen.
- Die Anzeigeaste vom Brenner halten bis die Reset Taste blinkt.

Erdgas

- Die Temperatur Waehle auf 35°C legen (Pos.1).
- Die Anzeigetaste vom Brenner druecken und den Hauptschalter auf Position I legen.
- Die Anzeigetaste vom Brenner halten bis die Reset Taste blinkt.

Español

1 Caja de mando electrónica

Una vez sustituida la caja de mando electrónica, debe ser seleccionado el tipo de gas para el cual trabajará el aparato.

GPL

- Colocar el selector de temperatura en la posición 2 (40°C).
- Presionar la tecla estado del quemador, y colocar el interruptor principal en la posición I.
- Mantenga pulsada la tecla estado del quemador hasta que la tecla de rearme parpadea.

Gas Natural

- Colocar el selector de temperatura en la posición 35°C (pos. 1).
- Presionar la tecla estado del quemador, y colocar el interruptor principal en la posición I.
- Mantenga pulsada la tecla estado del quemador hasta que la tecla de rearme parpadea.

Português

1 Caixa de comando

Uma vez substituída a caixa de comando, deve ser selecionado o tipo de gás com o qual o aparelho vai funcionar.

GPL

- Colocar o selector de temperatura na posição 2 (posição 40 na caixa de comando).
- Pressionar a tecla estado do queimador e colocar o interruptor principal na posição I.
- Manter pressionada a tecla estado do queimador até que a tecla de rearme pisque.

Gás Natural

- Colocar o selector de temperatura na posição 1 (posição 35 na caixa de comando).
- Pressionar a tecla estado do queimador e colocar o interruptor principal na posição I.
- Manter pressionada a tecla estado do queimador até que a tecla de rearme pisque.